出力：7310kcal／h，燃焼効率70％，燃焼薪量2～3.0kg／h，不燃仕上の壁とクリアランス，裏100mm以上，左右500mm以上，コーナー配置500mm以上，（オプション2重ガラス取付の場合150mm以上），最低天井高2020mm，重量：132kg，
燃焼用外気取り入れダクトø125mm，ガラス：セラミックガラス（耐熱温度700°C），本体塗装：耐熱ツヤ消し塗装，炉内部：ソープストーン（耐熱温度800°C～1000°C），カラーコンビネーション（本体－ガラススクリーン枠）ブラック－ブラック

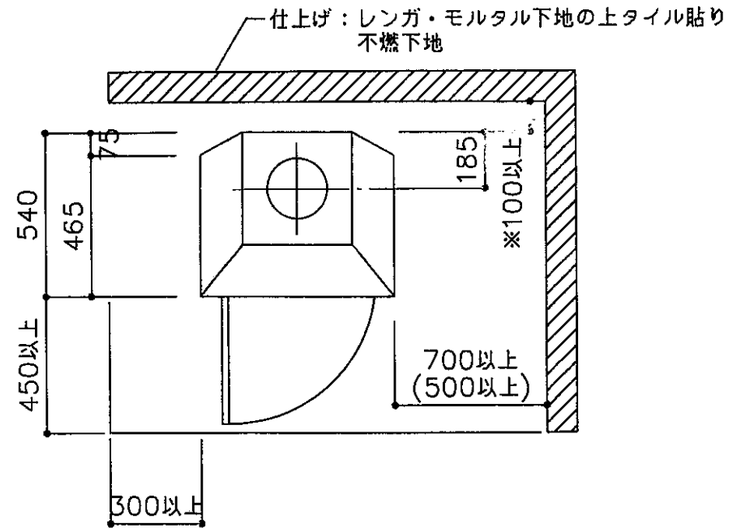

平面図

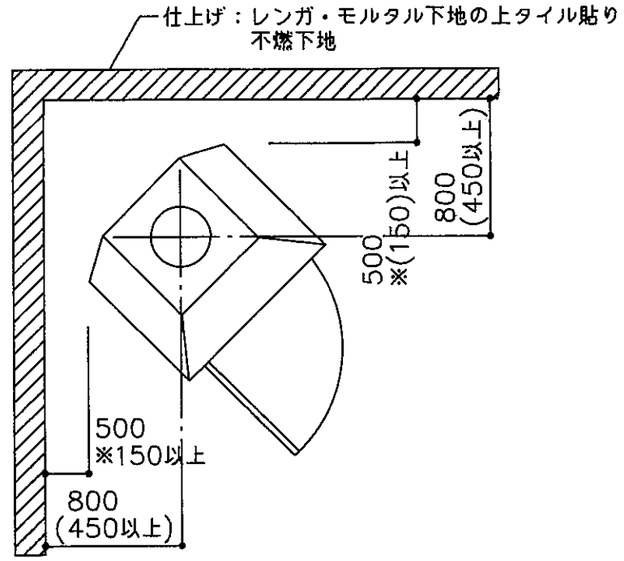

平面図

※ステージは，本体前方450mm，側方300mm以上の範囲で設けて下さい
（　）内，オプション2重ガラス取付の場合

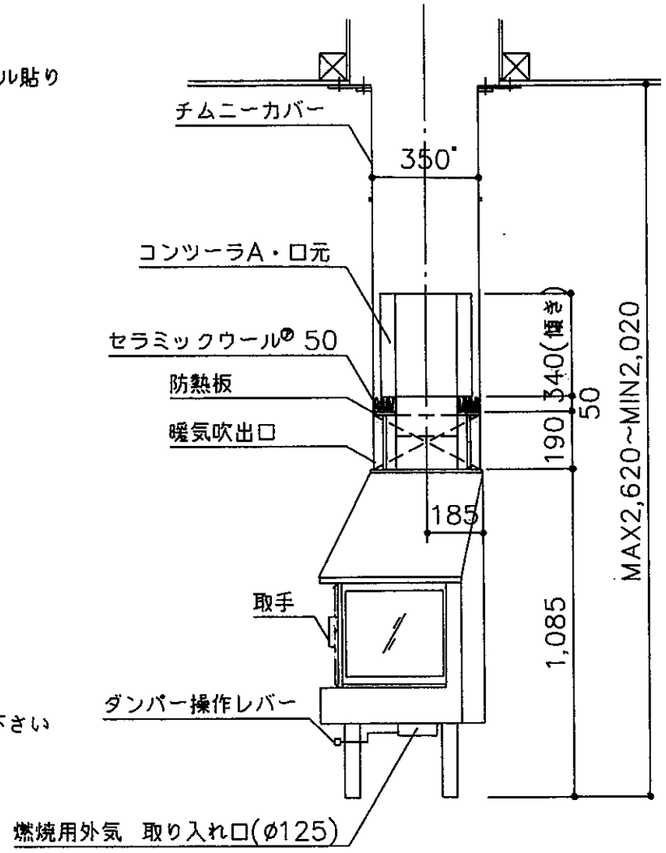

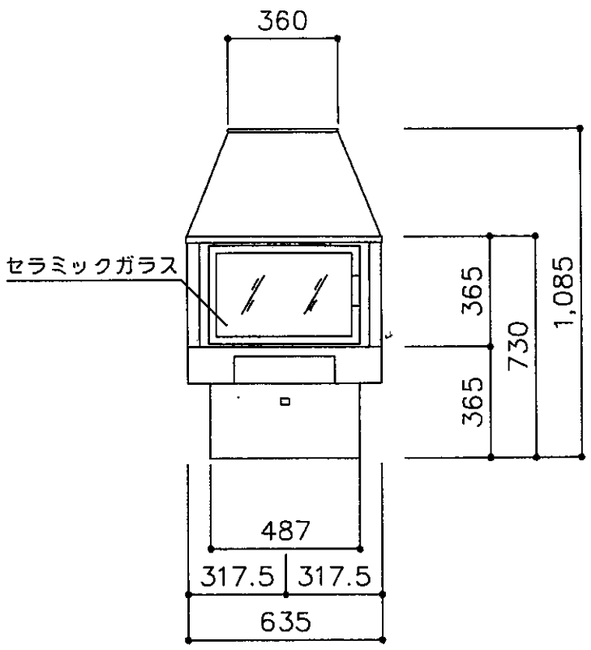

正面図

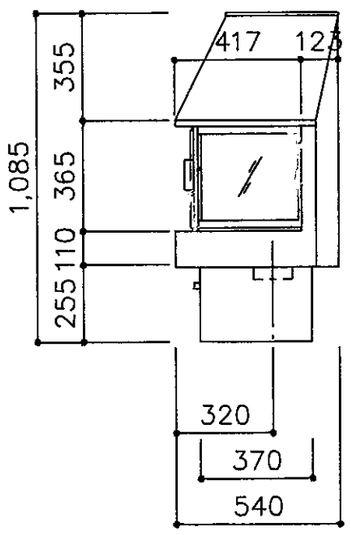

右側面図

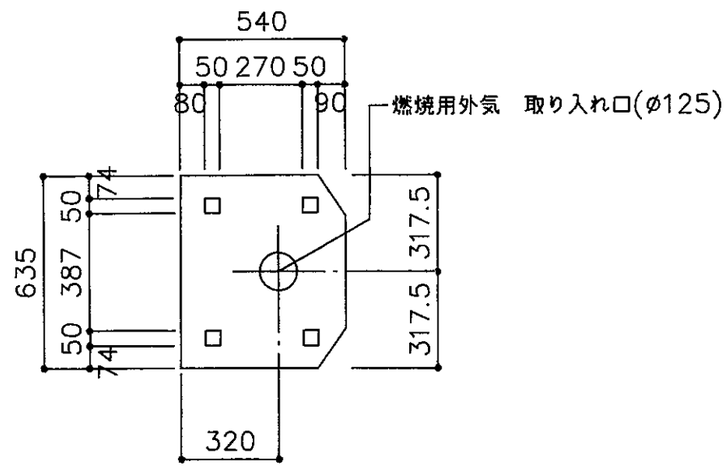

底面図

※チムニーカバー取付板使用時は，背面を壁より150mm以上離す

特記		承認	常務	担当者	担当者	製図	工事名称	縮尺	番号
							暖炉本体図		
							図面名称 コンツーラ C-250	E-0458	

メトスエンジニアリング株式会社
一級建築士事務所　大阪府知事登録　イ一第12031号
東京本社　TEL(03) 542-0331　（東京都中央区銀座3-11-5第2中山ビル）
大阪支社　TEL(06) 375-1751　（大阪市大淀区中津1丁目18-18菅杉ビル）